PRZEKRÓJ KONSTRUKCYJNY G-G

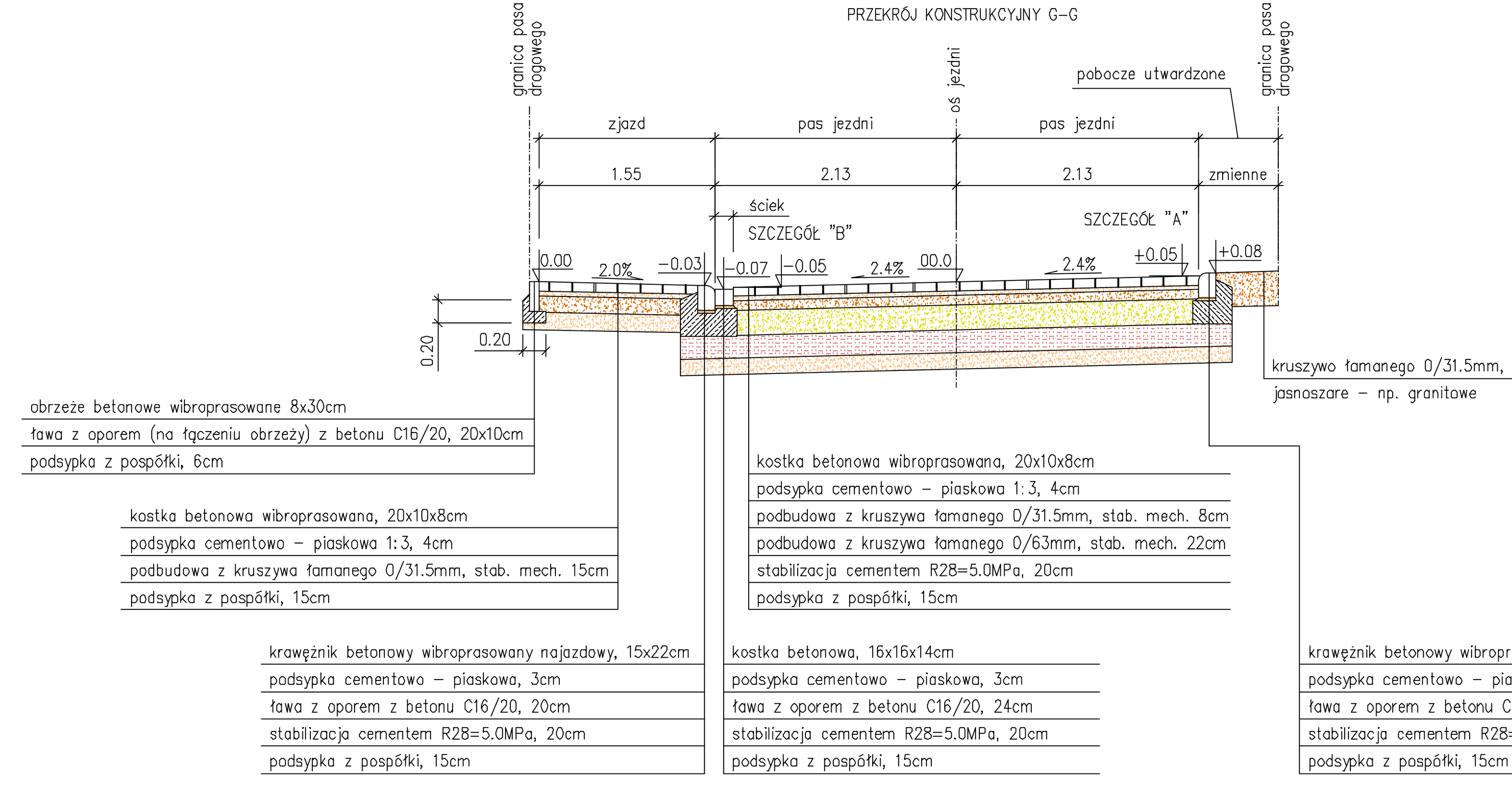

PRZEKRÓJ KONSTRUKCYJNY I-I

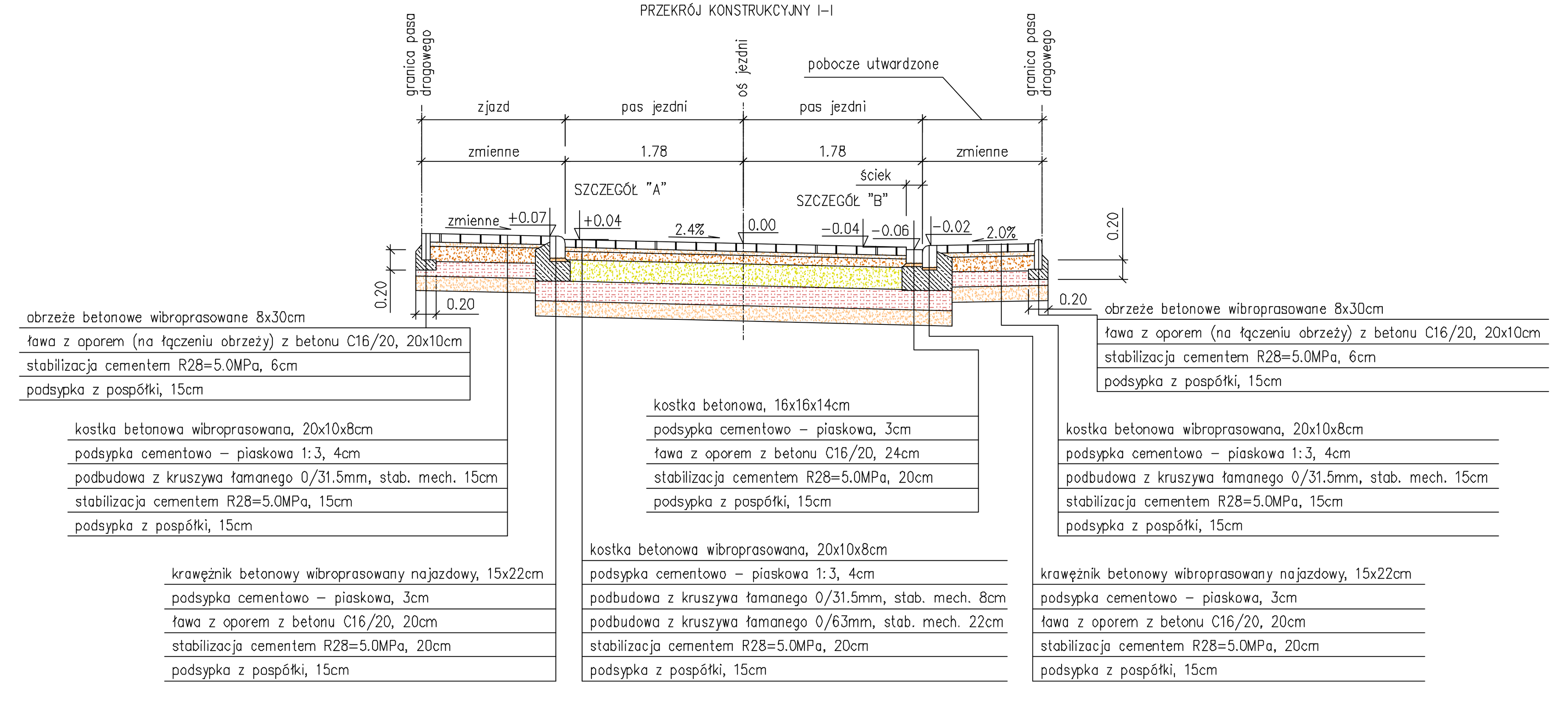

PRZEKRÓJ KONSTRUKCYJNY K-K

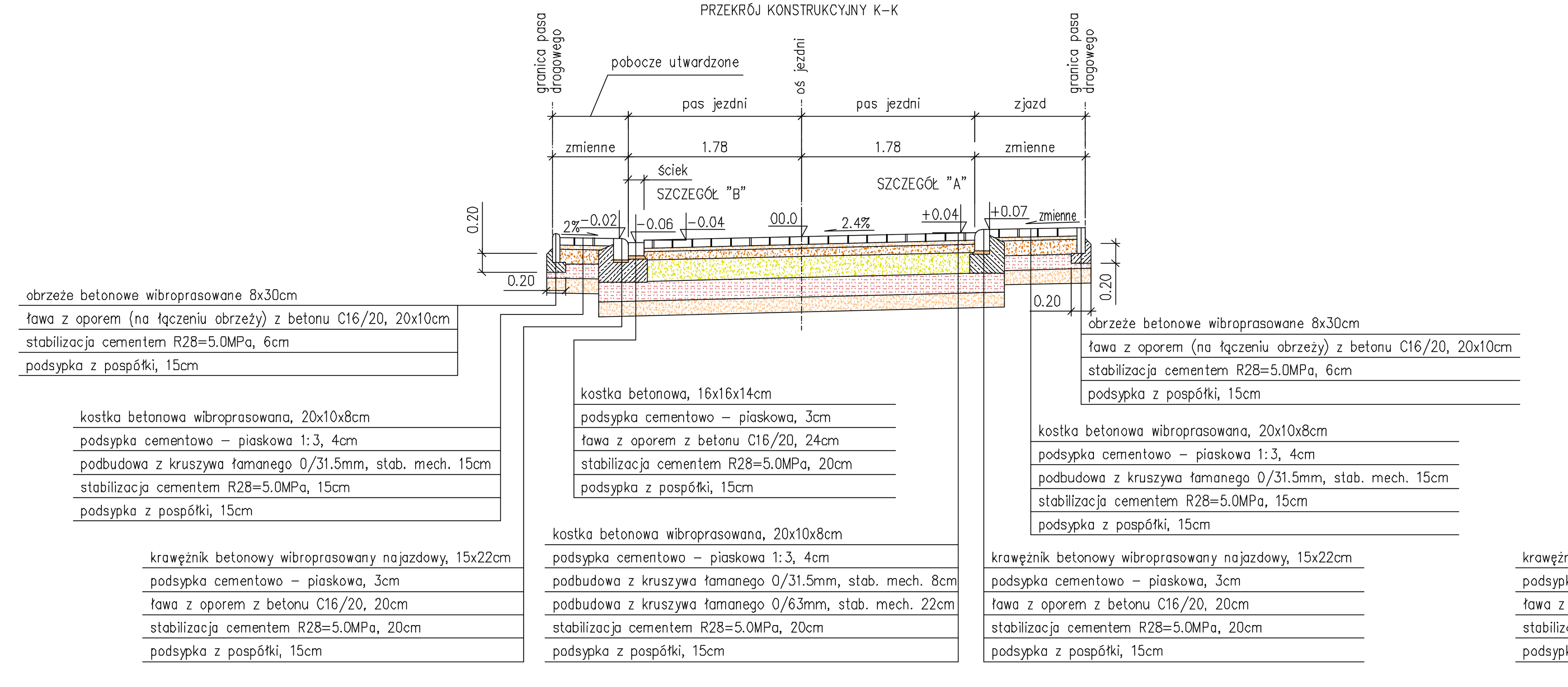

PRZEKRÓJ KONSTRUKCYJNY PROGU ZWALNIAJĄCEGO

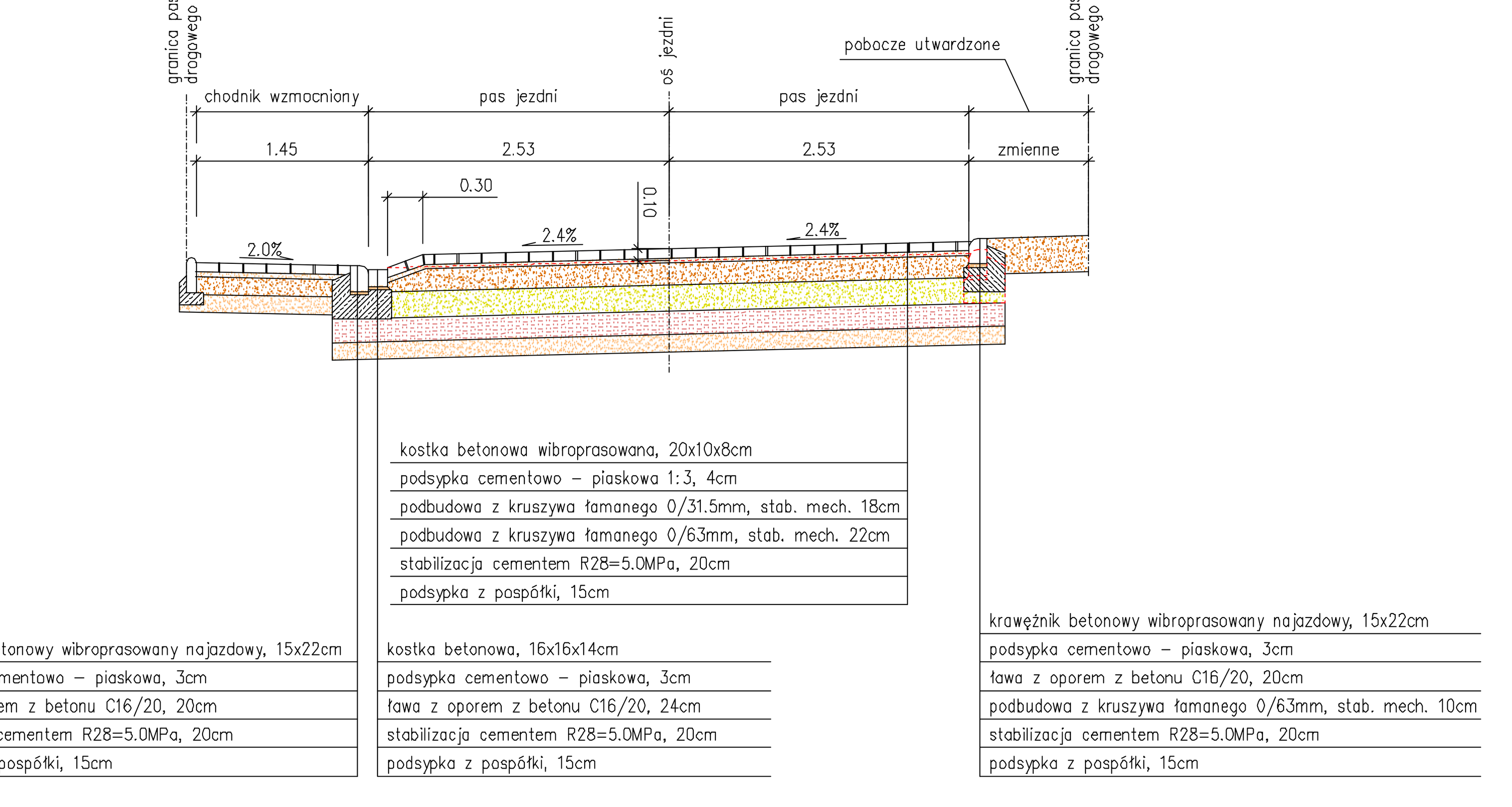

PRZEKRÓJ KONSTRUKCYJNY H-H

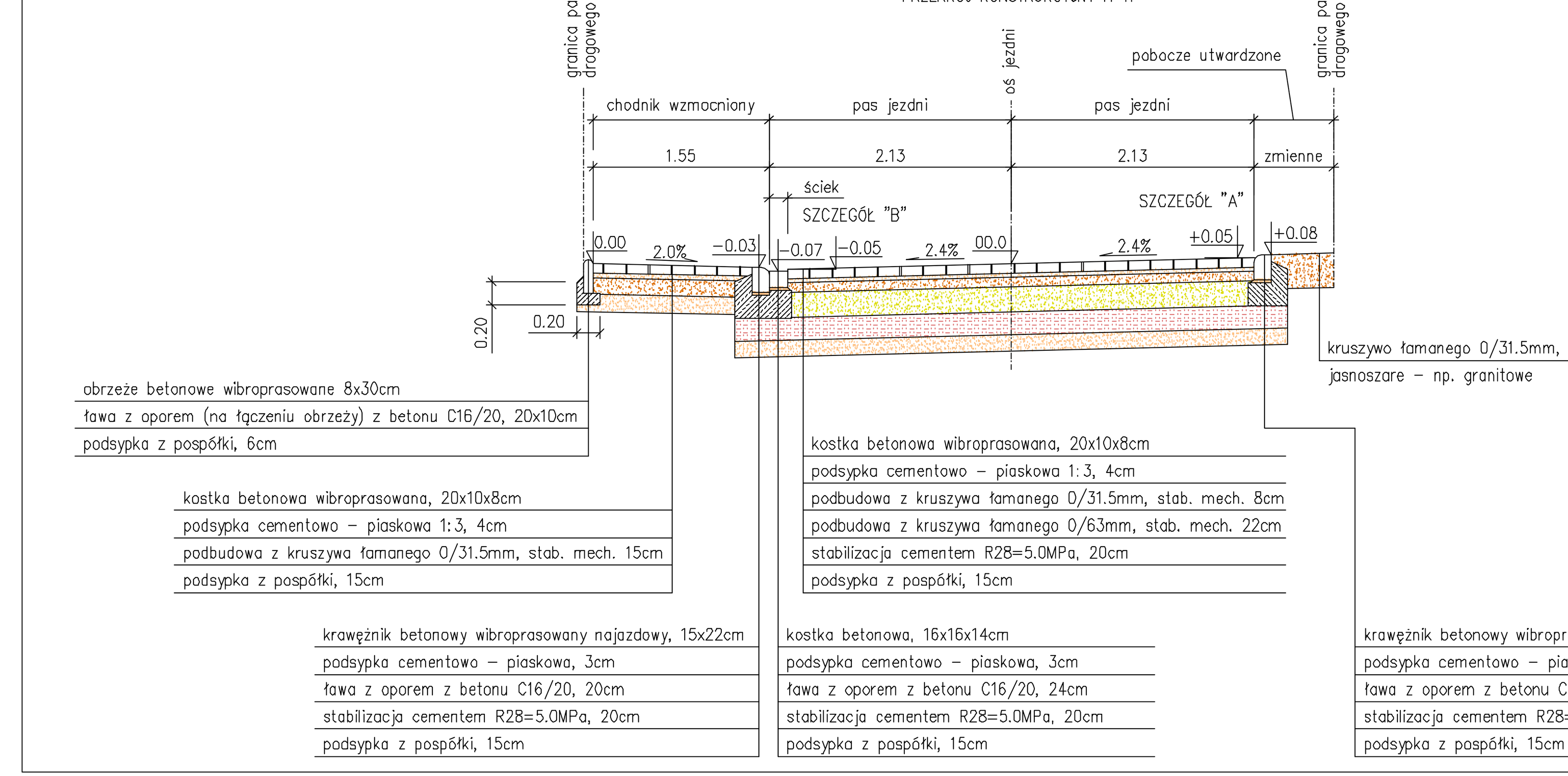

PRZEKRÓJ KONSTRUKCYJNY J-J

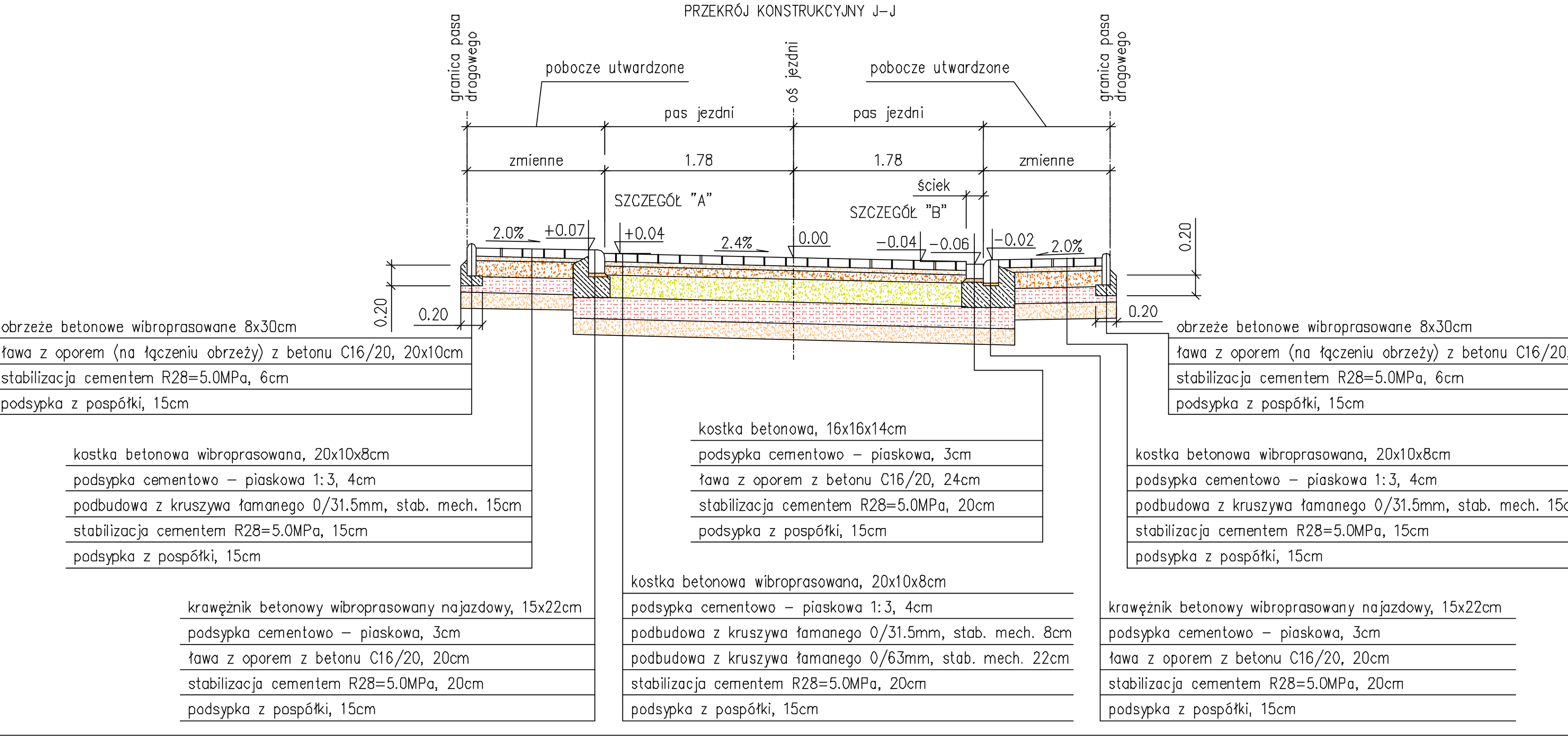

PRZEKRÓJ KONSTRUKCYJNY L-L

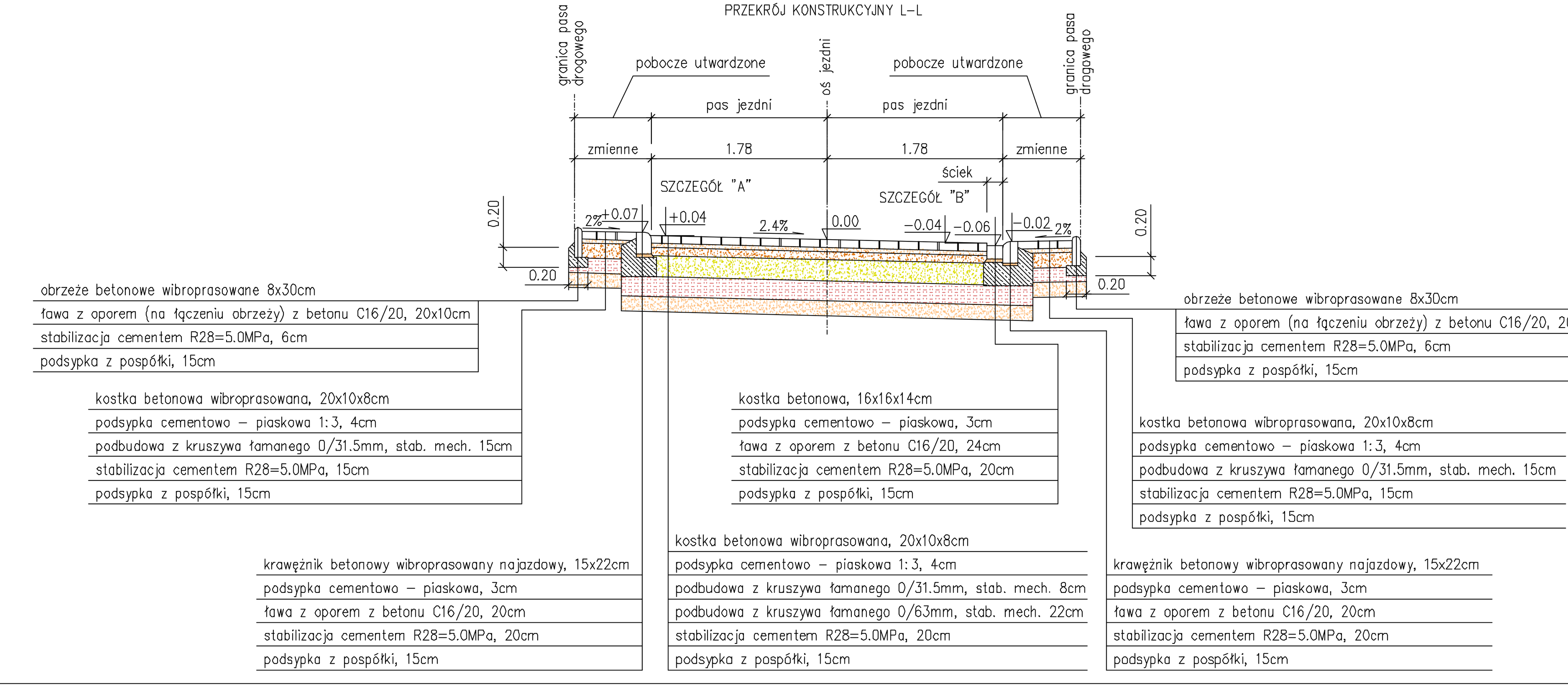

PRÓG ZWALNIAJĄCY LISTWOWY W PRZEKROJU PODŁUŻNYM JEZDNI

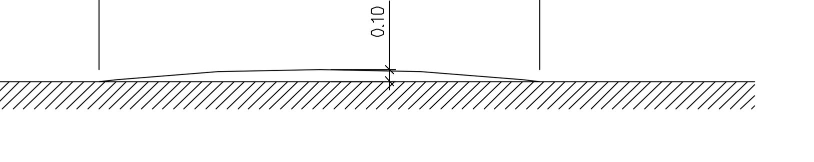

UWAGI:

1. Wysokość progu zwalniającego nie może być większa niż 10cm.
2. Przekrój progu zwalniającego z kostki betonowej brukowej wykonano dla progu na ul. Polnej w km 0+454.50. Pozostałe progi należy wykonać analogicznie.

SZCZEGÓŁ "A"
SKALA 1:20

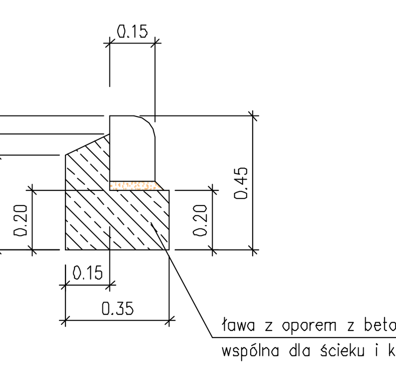

SZCZEGÓŁ "B"
SKALA 1:20

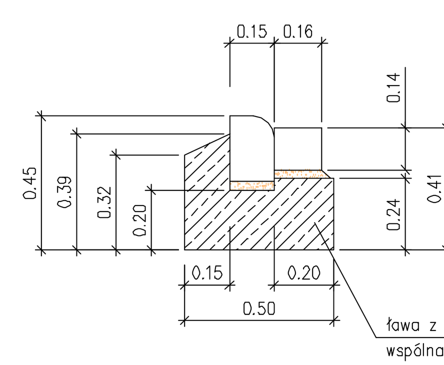

Zakład Usługowy PROBER
mgr inż. Paulina Koba - Gwiazda
ul. Zacisze 7, 55-230 Jelcz-Laskowice, tel. kom. 602 381 330

Projektant:	mgr inż. Paulina KOBA - GWIAZDA upr. nr 205/DOŚ/05		Data:	Listopad 2014
Opracowujący:	mgr inż. Waldemar Wojciechowski Krzysztof Żukowski		Branża:	Drogowa
Sprawdzający:	dr inż. Henryk KOBA upr. nr 423/82/WBPP		Stadium:	Projekt wykonawczy
Obiekt:	Przebudowa ulic: Polnej, Wąskopolnej i Sadowej w Jelczu - Laskowicach			
Rysunek:	Nr 4.2-Z Przekroje konstrukcyjne (rysunek zamienny)			SKALA 1:50